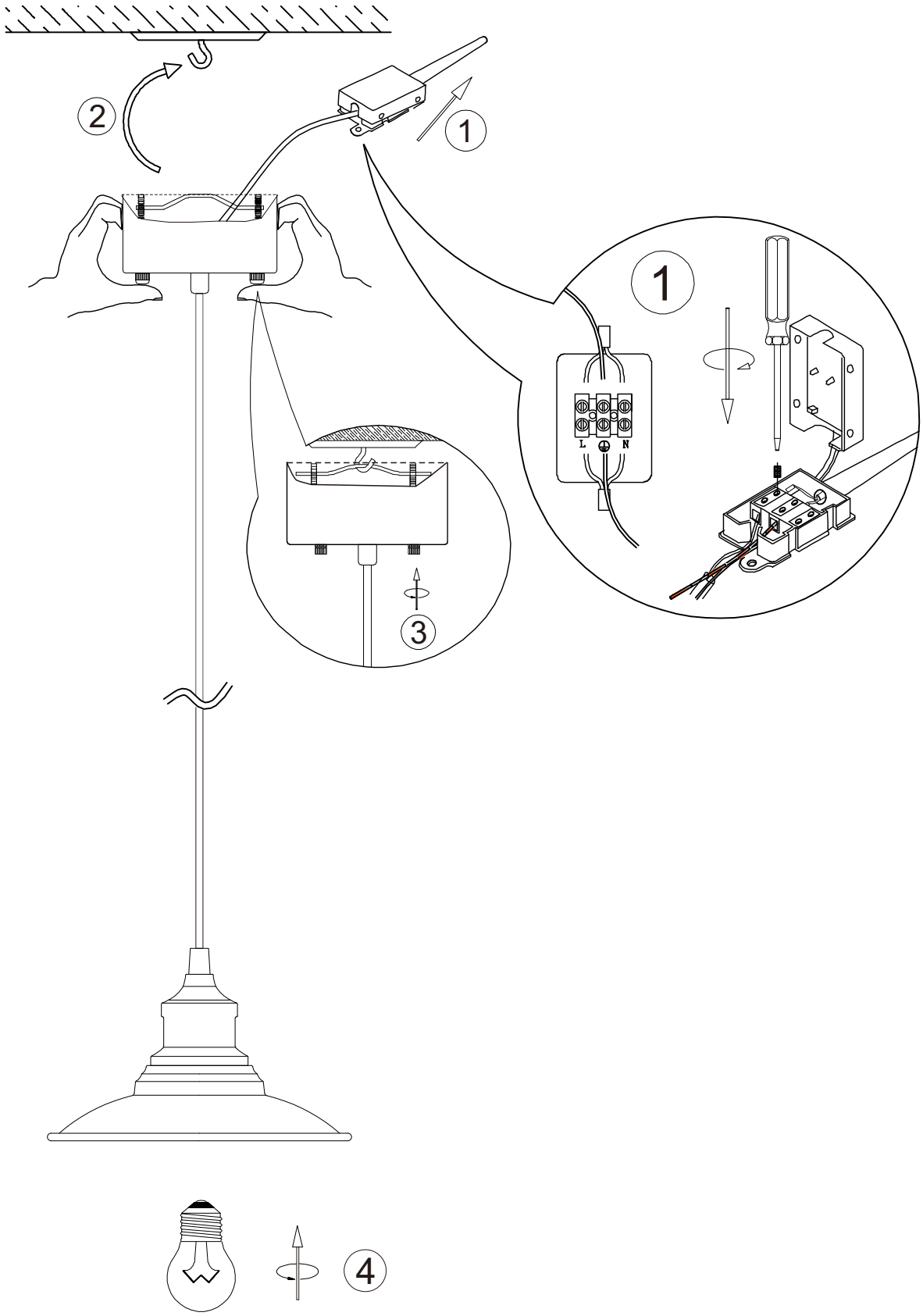JAMES Pendant Manual